COMUNE DI VERONA

PUA - SCHEDA 615

PIANO URBANISTICO ATTUATIVO PER URBANIZZAZIONE DI AREA SITA IN ATO 4 - VERONA - LOCALITA' PALAZZINA - VIA COPPARO

Identificativo catastale: NCT Comune di Vr - Foglio 355 - Mappale 783-1032-1033-1034-1035-1036-1037-1038-729-732-1023-1024-1025-1026-1027-1028-1029-1030-1031
di proprietà del Soggetto Attuatore
Identificativo catastale: NCT Comune di Vr - Foglio 355 - Mappale 885
di proprietà della Sig.ra Benedetti Danila

Identificativo catastale: NCT Comune di Vr - Foglio 355 - Mappale 730-734-738-739
di proprietà del Comune di Verona

Soggetto Attuatore :

Sig. Benetti Tommaso - Via Contarina n.5
C.F. BNTTMS33L07L781T

Sig.ra Benedetti Danila - Via Contarina n.5
C.F. BNDDNL39B49L949W

Progettista :

Arch. Paolo Richelli
Lungadige Panvinio, 17 - Verona
Tel. 045 - 590050
e-mail : studio@architettorichelli.it
Iscrizione Ordine Architetti PPC di Verona : N° 499

Collaboratore :

Arch. Lucia Giavina

Consulenza progettuale urbanistica :

Arch. Orlando Lanza
Via Santa Chiara, 15 - Verona
Tel. 045 - 8003964
e-mail : mmkm964@gmail.com
Iscrizione Ordine Architetti PPC di Verona : N° 1563

Titolo tavola : **Planimetria rete illuminazione pubblica**

Data : agosto 2013

Scala : 1:500 **Numero tavola :** **09 i**

L E G E N D A

- Ambito PUA - ST mq 15.977
- Perimetrazione lotti privati
- Parcheggi pubblici - P2 → Pavimentazione drenante e no
- Parco pubblico
- VM -Verde di mitigazione con valenza ecologica
- Accessi carrabili alle proprietà private
- Accesso pedonale al Parco Pubblico
- Accesso pedonale e carrabile al Parco Pubblico
- lampioni esistenti
- illuminazione pubblica di progetto - parco
- Recinzione a maglia sciolta h 2.0 mt
- Recinzione a maglia sciolta h 1.5 mt
- Recinzione a maglia sciolta h 1.5 mt montata su muretto
- Edifici esistenti
- Viabilità esistente
- Alberi esistenti - essenze specificate nello stato attuale
- Fascia di rispetto PAQE m 60
- Fascia di rispetto ANAS m 20
- Alberi di progetto - VEDI TAVOLA 7a

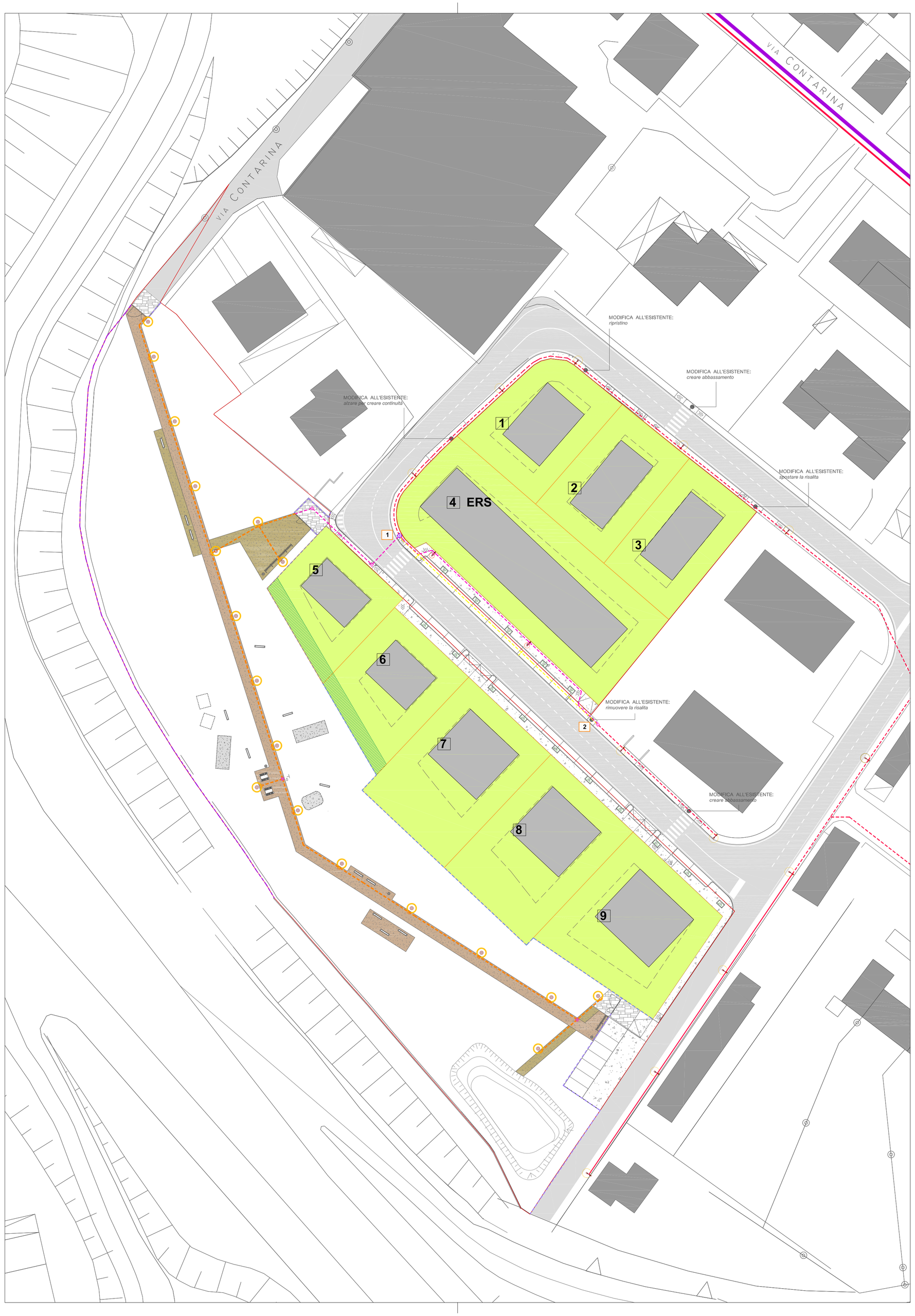

	N°		TIPOLOGIA	Note:
ILLUMINAZIONE PUBBLICA	18		NUOVI LAMPIONI	*Philips cityspirit_street_ledgine con palo h 4 mt - 26,8 W - vedi calcolo illuminotecnico*
			NUOVA RETE PER ILLUMINAZIONE PUBBLICA SU PERCORSI IN CALCESTRE	*Tubazione diamentro 110 mm*
	18		POZZETTO IN CLS 40X40X50 CM	
			LAMPIONI ESISTENTI con POZZETTO IN CLS 40X40X50 CM	
			RETE ILLUMINAZIONE PUBBLICA ESISTENTE - AEREA	
			RETE ILLUMINAZIONE PUBBLICA ESISTENTE - INTERRATA	
	1		POZZETTO DI DERIVAZIONE 60X60X65 CM	*Collegamento rete esistente (alimentazione) effettuata da AGSM*
			NUOVA RETE PER ILLUMINAZIONE PUBBLICA SU ASFALTO	*Tubazione diamentro 110 mm*
	5		POZZETTO IN CLS 40X40X50 CM	
	2		NUOVI LAMPIONI POZZETTO IN CLS 40X40X50 CM	*Philips BGP322 T35 1xECO104-2S/830 DW con palo h 10 mt - vedi calcolo illuminotecnico*
			DEMOLIZIONE RETE ESISTENTE E N. 2 CORPI ILLUMINANTI	

SEZIONE TIPO DI SCAVO SU STRADA ASFALTATA - scala 1:10

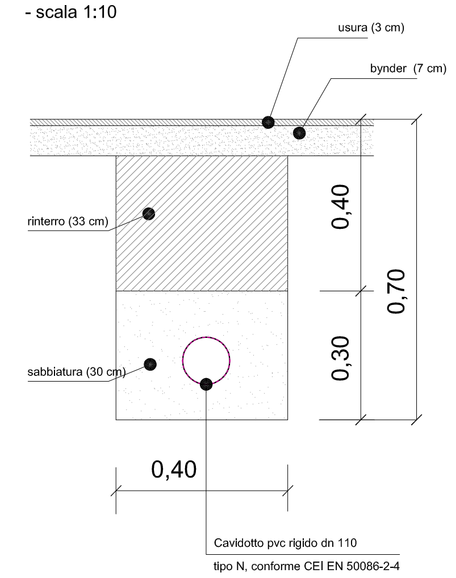

SEZIONE TIPO DI SCAVO SU CALCESTRE - scala 1:10

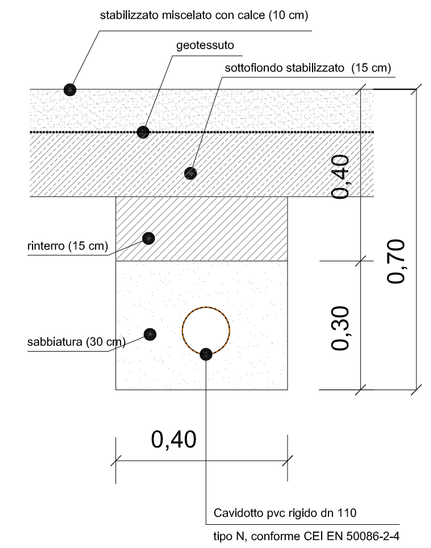

1 PUNTO, PRIMA DELL'ABBASSAMENTO DEL MARCIAPIEDE, OVE INTERCETTARE LA RETE ESISTENTE - CON INSERIMENTO POZZETTO DI DERIVAZIONE; PROSEGUIRE CON NUOVA LINEA POSIZIONATA SECONDO L'ANDAMENTO DEL NUOVO MARCIAPIEDE

2 PUNTO, PRIMA DELL'ABBASSAMENTO DEL MARCIAPIEDE, OVE INTERCETTARE LA LINEA ESISTENTE (-50 CM CIRCA) - INSERIRE POZZETTO E PROSEGUIRE CON NUOVA LINEA POSIZIONATA SECONDO L'ANDAMENTO DEL NUOVO MARCIAPIEDE

INTERVENTI DI POTENZIAMENTO PREVISTI PER LA RETE DI ILLUMINAZIONE PUBBLICA - A CURA DI AGSM - *preventivo in lavorazione da parte dell' Ente*

RETE ESISTENTE AEREA

RETE ESISTENTE INTERRATA

POTENZIAMENTO ED INTERRO (circa ml 160) DIMENSIONAMENTO E PREVENTIVO IN LAVORAZIONE DA PARTE DELL' ENTE

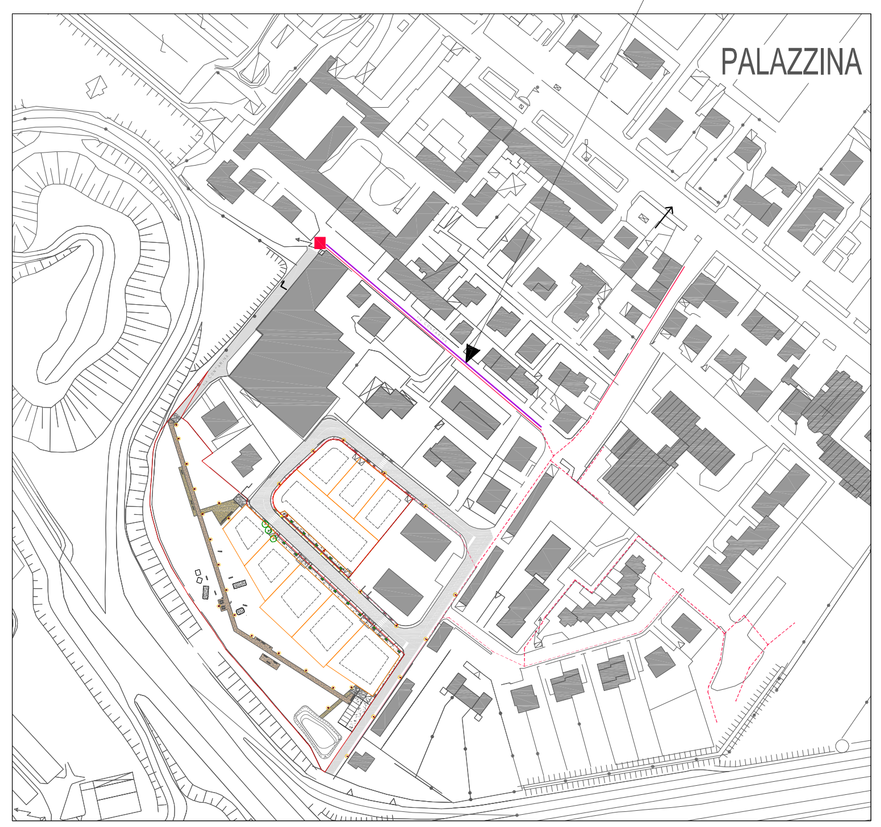

SEZIONE TIPO CORPO ILLUMINANTE - scala 1:25 - PARCO PUBBLICO - N.18 ELEMENTI

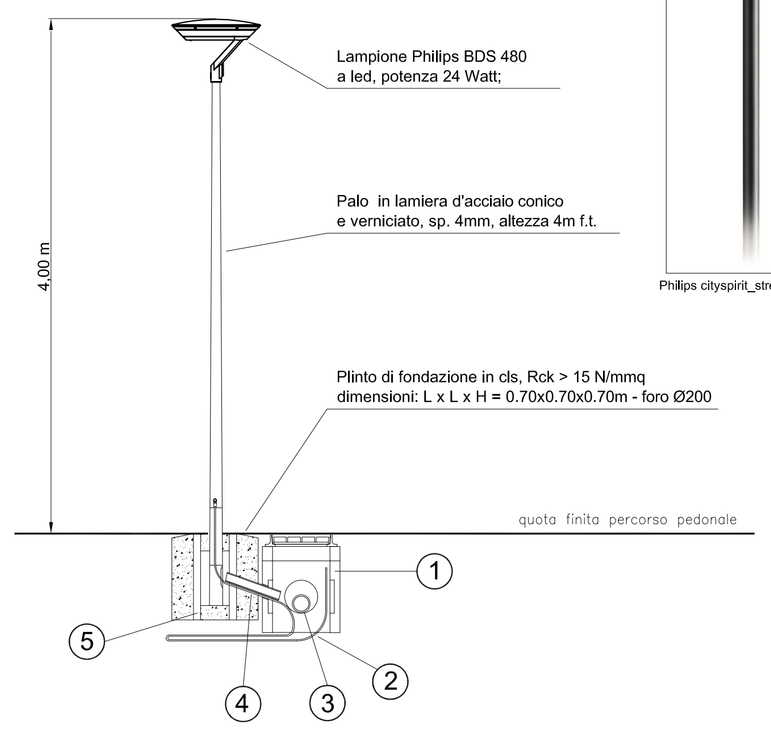

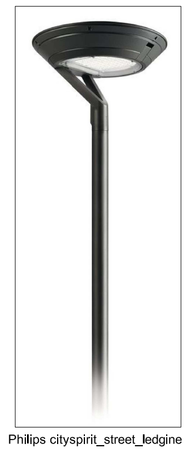

Philips cityspirit_street_ledgine

1 Pozzetto prefabbricato in cls vibrato e rinforzato (mis. int. cm 40x40x50, spess. cm 7, fondo drenante), con prolunga in cls vibrato altezza cm 10 e chiusino "AGSM";

2 Corda nuda di rame da 50 mmq, formazione 7x3, per messa a terra sostegno (anello di corda stesa lungo il perimetro di base del plinto e ricoperta con terreno vegetale);

3 Cavidotto in PEAD corrugato a doppia parete DE 110 mm, tipo N, conforme CEI EN 50086-2-4;

4 Cavidotto in PEAD corrugato a doppia parete DE 63 mm;

5 Tubo prefabbricato in cls, a sezione circolare, DN 200.

SEZIONE TIPO CORPO ILLUMINANTE - scala 1:50 - VIA COPPARO - N.2 ELEMENTI
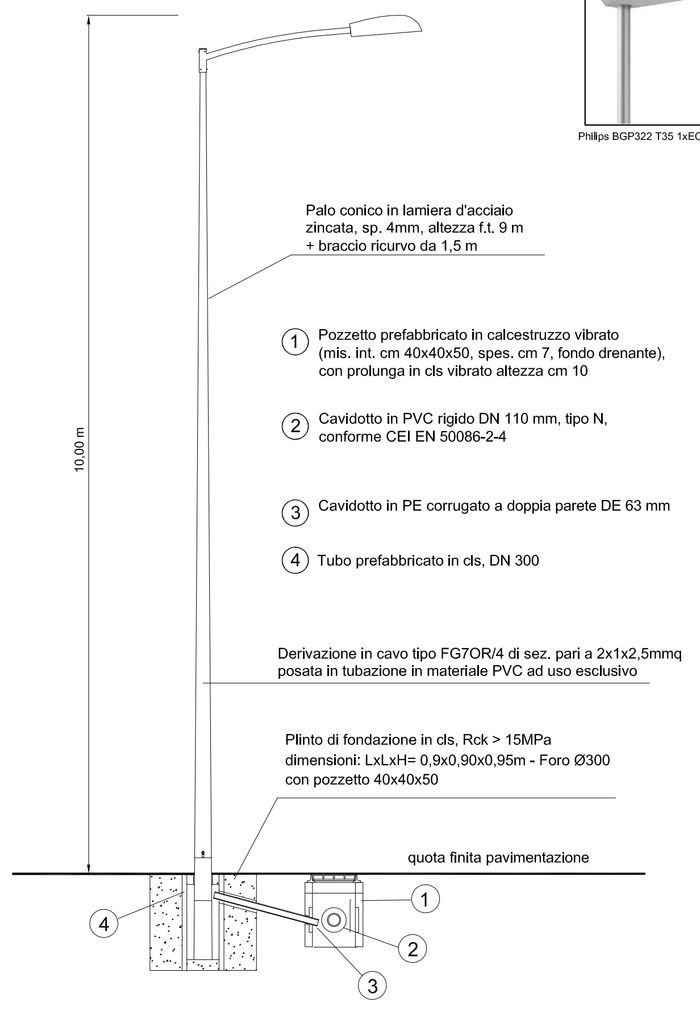
Philips BGP322 T35 1xECO104-2S/830 DW